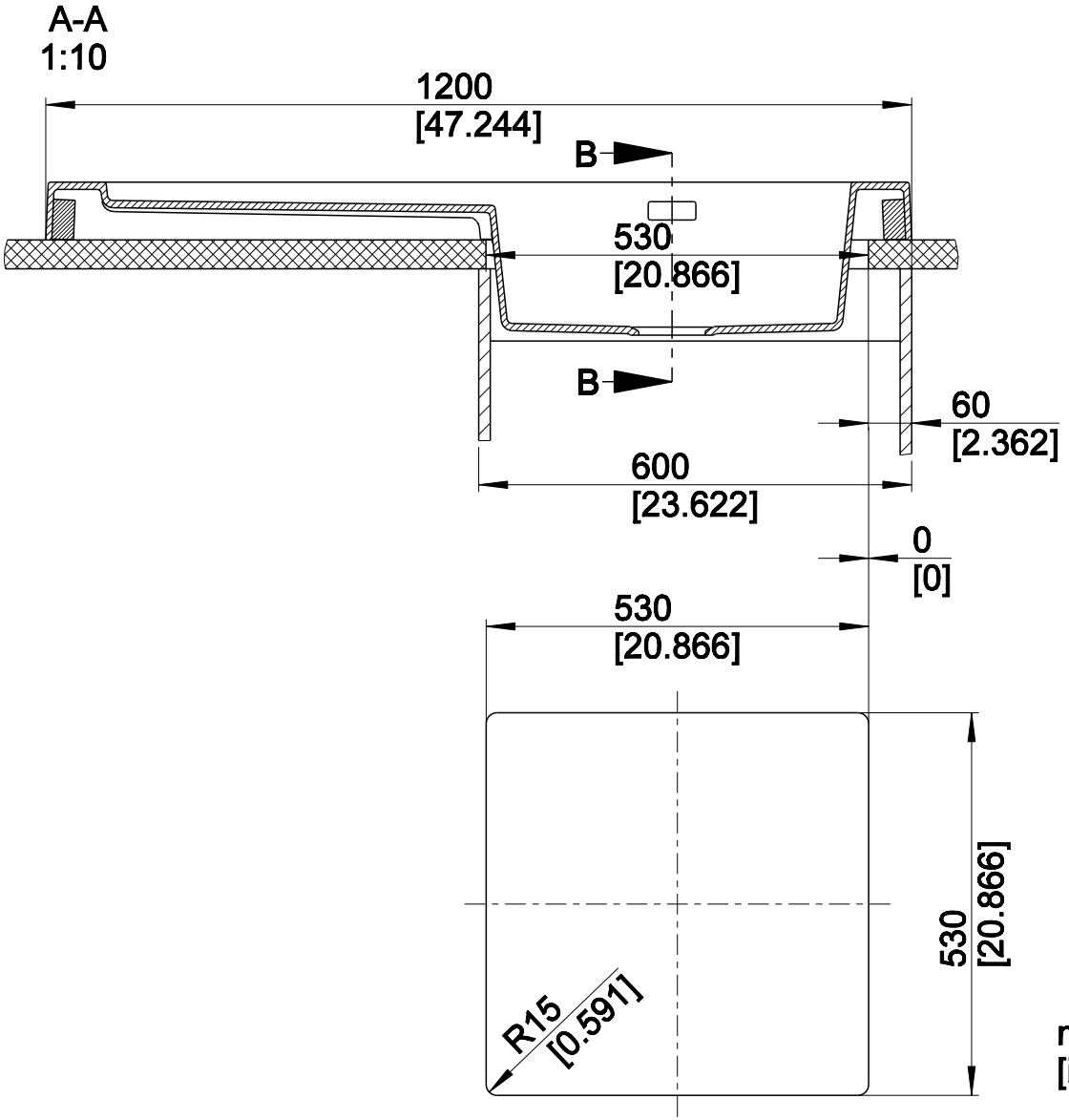

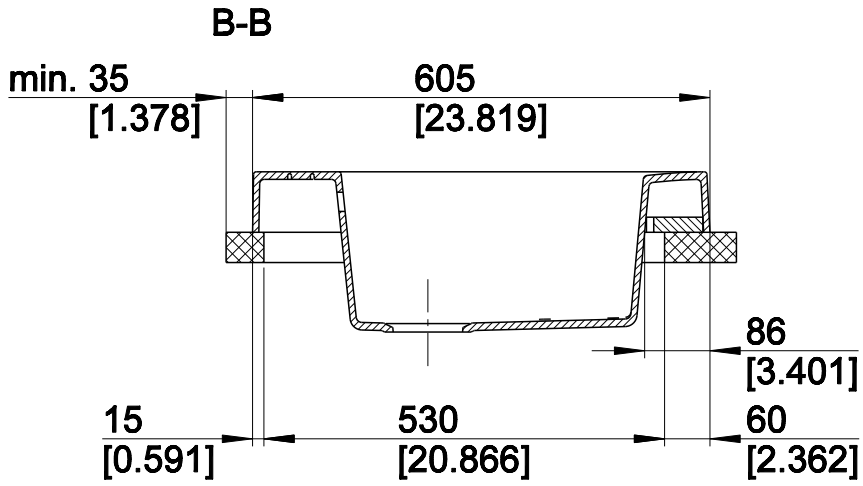

mm
[inch]

BLANCO
BLANCO GmbH + Co KG
Technischer Kundendienst
Tel.: +49 7045 44-81 419
info@blanco.de • www.blanco.de

BLANCOMODEX-M 60

Technische Änderungen vorbehalten
Aktuellste Version unter www.blanco.de
Subject to technical alterations
Most updated version under www.blanco.de

SILGRANIT ®	M 1:10	10/2011	modex-m_60_s_i	1000256844